Präzisions-Parallelgreifer mit 2 Greiferbacken und Federunterstützung

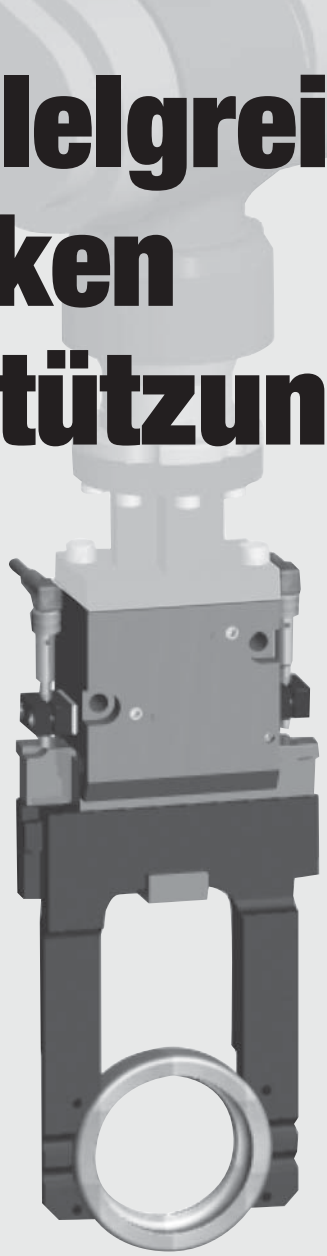

- **Kompakter und abgeschirmter Greifer:** Dieser Greifer wurde für den Einsatz in platzbeschränkter Umgebung entworfen und kombiniert lange Hübe mit hoher Greifkraft. Serienmäßig enthaltene Sicherheitsfedern halten die Bauteile bei Ausfall der Luftversorgung oder bieten während des Greifens eine erhöhte Greifkraft.
- **Mehrzweckgreifer:** Dank der Sicherheitsfedern kann dieser Greifer ohne jede Änderung für Innen- oder Außengreifen eingesetzt werden. Der Benutzer braucht dafür lediglich die Backenposition in den Backenhaltern zu ändern.
- **Extreme Umgebungsbedingungen:** Ein geschütztes Gehäuse verhindert das Eindringen von Spänen und anderen Partikeln in die innere Mechanik.

Installation:

Greifer können in jeder Lage montiert und betrieben werden

Greifer ist bei Überkopfmontage und -betrieb vor fallendem Abfall geschützt.

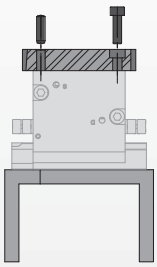

Greifer wird von der Oberseite mit zwei Passstiften positioniert und mit zwei Schrauben befestigt (durch Zug).

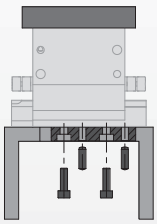

Die Finger werden mit zwei Passstiften auf den Backen fixiert und mit zwei Schrauben montiert.

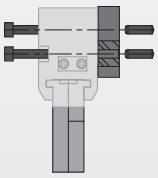

Greifer wird auf der Seite mit zwei Passstiften positioniert und mit zwei Durchgangsschrauben befestigt.

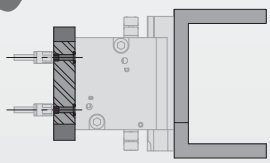

Greifer kann mit Luftverteileranschlüssen auf der Oberseite betrieben werden.

Technische Daten:

Pneumatik	**US**	**Metrisch**
Betriebsdruckbereich	**40-100 psi**	**3-7 bar**
Zylinderart	**Doppelt wirkend mit Federunterstützung oder einfach wirkend mit Federrückholung**	
Dynamische Dichtung	**Buna-N, innengeschmiert**	
Zur Ansteuerung erf. Ventil		
Doppelt wirkend	**4/2-Wege-Ventil**	
Einfach wirkend	**3/2-Wege-Ventil**	
Luftqualität		
Luftfilterung	**mind. 40 µ**	
Luftölung	**nicht erforderlich***	
Luftfeuchtigkeit	**geringer Feuchtigkeitsgehalt**	
Betriebstemperaturbereich		
Buna-N Dichtung (Standard)	**-30°~180° F**	**-35°~80° C**
Viton®-Dichtung (optional)	**-20°~300° F**	**-30°~150° C**
Wartung†		
Lebensdauer		
Normale Anwendung	**5 Millionen Zyklen**	
Mit vorbeug. Wartung	**> 10 Millionen Zyklen***	
Reparatur im Feld möglich	**Ja**	
Dichtungssätze verfügbar	**Ja**	

* Ölung verlängert die Lebensdauer erheblich
† Siehe Wartungsabschnitt

DIRECT CONNECT™

Technische Merkmale

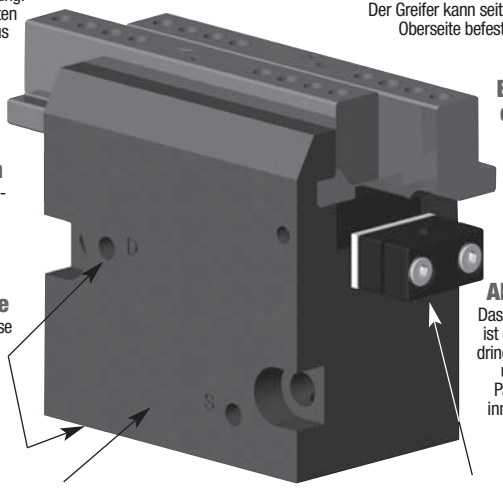

Qualitätsbauteile
Bauteile aus Aluminiumlegierung, harteloxiert mit Teflon-Imprägnierung. Die Hauptkomponenten des Greifers sind aus vergütetem Stahl

Backen
Die Backen des Greifers sind aus vergütetem Stahl

Befestigung der Greifer
Befestigung der Greifer
Der Greifer kann seitlich oder an der Oberseite befestigt werden

Befestigung der Backen
Jede Backe ermöglicht die Befestigung von Fingern für das Außen- oder Innengreifen

Viton®-Dichtungen
Optional für Hochtemperaturanwendungen

Mehrere Luftanschlüsse
Verteiler-Luftanschlüsse seitlich oder auf der Oberseite

Abdeckung
Das Greifergehäuse ist gegen das Eindringen von Spänen und anderen Partikeln in die innere Mechanik geschützt

Federunterstützung
Serienmäßige Federn ermöglichen dem Greifer das Festhalten des Bauteils auch bei Ausfall der Druckluftversorgung und erlauben das Innen- oder Außengreifen im einfach wirkenden Modus

Induktive Sensoren
Serienmäßig vorhandene Halterungen ermöglichen die Anbringung optionaler induktiver Sensoren zur Erfassung von bis zu zwei Hubenden (nicht einstellbar)

Funktionsprinzip

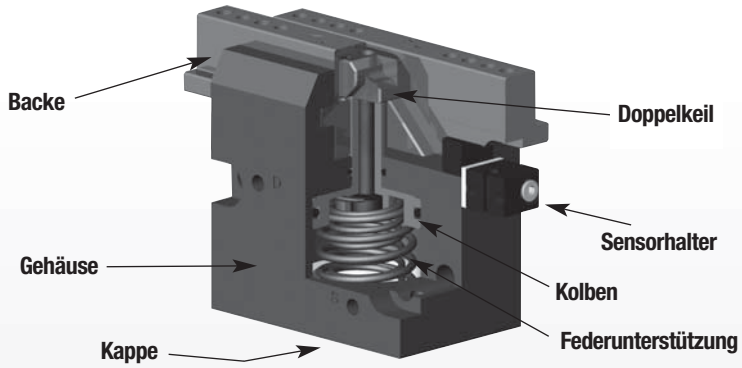

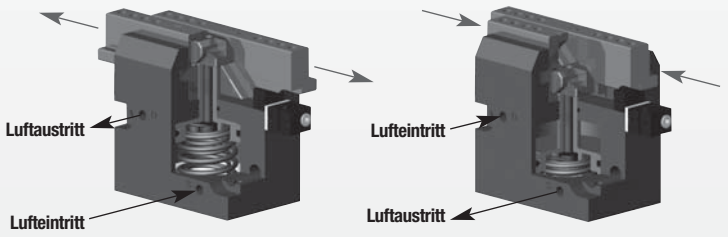

- Zwei Sicherheitsfedern beaufschlagen einen Kolben mit Druck. Ein Ende des Kolbens ist mit einem Doppelkeil verbunden, der über zwei einander entgegen gesetzte Backen verfügt, die in der Führungsnute des Backenhalters gleiten.
- Er wandelt die vertikale Bewegung des Kolbens in eine entgegen gesetzte synchrone Bewegung der zwei Backen um.
- Um sowohl die Federkraft, als auch die pneumatische Antriebskraft zu nutzen, muss die Druckluft an den Anschluss „S“ für die Schließbewegung, und den Anschluss „D“ für die Öffnungsbewegung angeschlossen werden. Ein Pfeil auf jedem Backenhalter gibt die Richtung der Klemmkraft an.
- Die Federn können verwendet werden, um die Greifkraft zu erhöhen, ein Bauteil auch bei Ausfall der Luftversorgung festzuhalten, oder den Greifer im einfach wirkenden Modus einzusetzen.

Modell-DGC Parallelgreifer

Größe -25

Modell:	DGC-25	
Hub:	0.79 in.	20 mm
Greifkraft:	106 lbs.	474 N
Gewicht:	0.77 lbs.	0.35 Kg

Siehe Seite 1.188

Modell-DGC Parallelgreifer

Größe -45

Modell:	DGC-45	
Hub:	1.18 in.	30 mm
Greifkraft:	108 lbs.	481 N
Gewicht:	1.32 lbs.	0.60 Kg

Siehe Seite 1.189

Modell-DGC Parallelgreifer

Größe -65

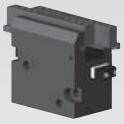

Modell:	DGC-65	
Hub:	1.57 in.	40 mm
Greifkraft:	179 lbs.	796 N
Gewicht:	2.87 lbs.	1.30 Kg

Siehe Seite 1.190

Modell-GC Parallelgreifer

Größe -85

Modell:	GC-85	
Hub:	1.97 in.	50 mm
Greifkraft:	333 lbs.	1480 N
Gewicht:	4.85 lbs.	2.20 Kg

Siehe Seite 1.191

Modell-GC Parallelgreifer

Größe -105

Modell:	GC105	
Hub:	2.36 in.	60 mm
Greifkraft:	521 lbs.	2318 N
Gewicht:	9.50 lbs.	4.31 Kg

Siehe Seite 1.192

DIRECTCONNECT™

PRÄZISIONS-PARALLELGREIFER DGC-25 MIT 2 GREIFERBACKEN UND FEDERUNTERSTÜTZUNG

Technische Daten	DGC-25	
Nom. Greifkraft F bei 100 psi, 7 bar*	106 lbs.	474 N
Hub	0.787 in	20 mm
Gewicht	0.77 lbs.	0.35 kg
Betriebsdruck min./max.	45-100 psi	3-7 bar
Zylinderdurchmesser	1.34 in.	34 mm
Luftverbrauch/Zyklus	0.98 in³	16 cm³
Betriebstemperatur min./max.		
Standarddichtungen	-30°~180° F	-35°~80° C
Viton®-Dichtungen	-20°~300° F	-30°~150° C
Schließ-/Öffnungszeit†	0.2 sec.	0.2 sec.
Absolute Genauigkeit	±0.0009 in.	±0.02 mm
Wiederholgenauigkeit	±0.0004 in.	±0.01 mm.
Betätigungsventil (einzeln wirkend)	3/2-Wege	
Betätigungsventil (doppelt wirkend)	4/2-Wege	

* mit Federn

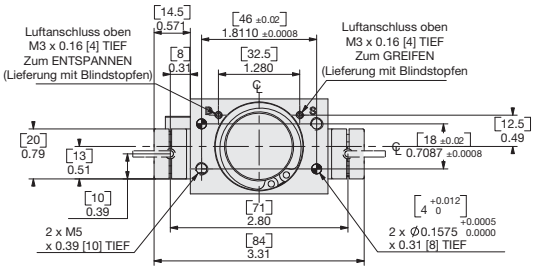

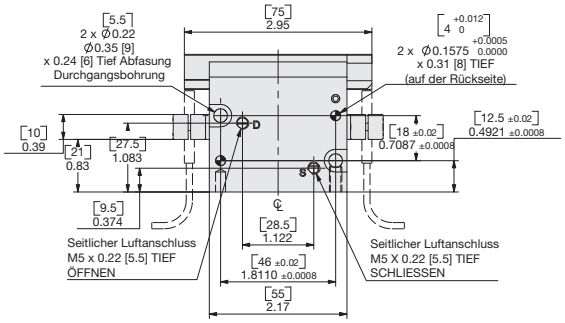

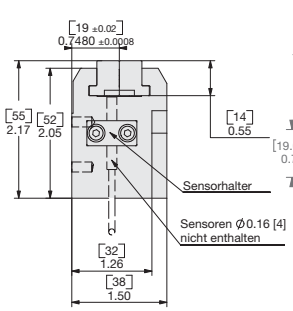

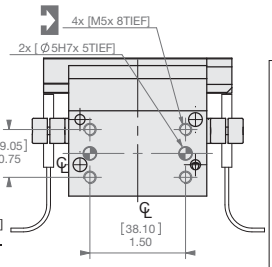

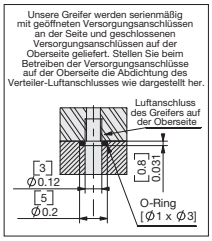

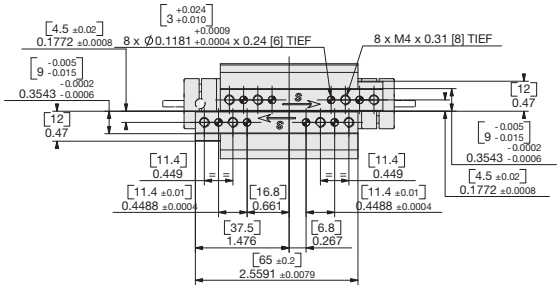

Hinweis:
Um die Leistungsfähigkeit der Sicherheitsfedern beim Öffnen oder Schließen zu nutzen, muss der Greifer stets mit **„S“** für GREIFEN und **„D“** für ENTSPANNEN betrieben werden.

In der nachfolgenden Zeichnung ist der Greifer beim Greifen am Ende des Hubes dargestellt (Lufteintritt durch **„S“**).

WENN NICHT ANDERS ANGEGEBEN, GELTEN DIE UNTEN AUFGEFÜHRTEN TOLERANZEN

Abmessungen symmetrisch zur Mittellinie

ISO-Methode

Alle Passbohrungen Slip Fit Lagetoleranz ±.0005" oder [±.013mm]

Gewindesteigung metrische Gewinde

USA [Inch]	Metrisch [mm]
0.00 = ±.01	[0.] = [±.25]
0.000 = ±.005	[0.0] = [±.13]
0.0000 = ±.0005	[0.00] = [±.013]

Belastungsdaten

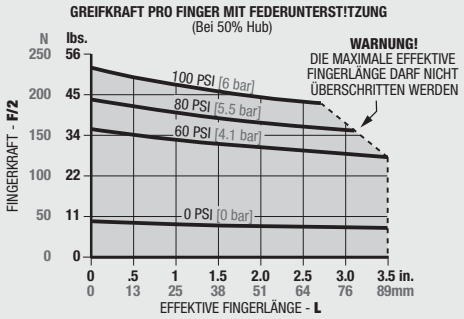

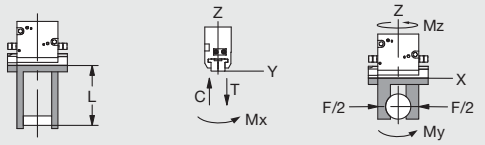

Maximalbelastung†	Statisch USA	Statisch Metrisch	Dynamisch USA	Dynamisch Metrisch
Max. Zugbelastung **T**	28 lbs.	125 N	6 lbs.	25 N
Max. Druckbelastung **C**	33 lbs.	145 N	7 lbs.	29 N
Max. Moment M_x	18 in.-lbs.	2 Nm	4 in.-lbs.	0.5 Nm
Max. Moment M_y	35 in.-lbs.	4 Nm	9 in.-lbs.	1 Nm
Max. Moment M_z	53 in.-lbs.	6 Nm	13 in.-lbs.	1.5 Nm

†Belastungen beziehen sich auf ein Fingerset und sind nicht gleichzeitig anwendbar.

Bestellbeispiel: (Zubehör bitte separat bestellen)

GRUNDMODELL

DGC - 25 - V

GRÖSSE — VITON® -DICHTUNGEN

SENSOREN	BESTELLNR.	ANZ./EINHEIT
Induktiver Sensor (PNP), 4 mm, mit Schnelltrennung*	**OISP-014**	**1 oder 2**
Induktiver Sensor (NPN), 4 mm, mit Schnelltrennung*	**OISN-014**	**1 oder 2**
Kabel mit Schnelltrennung (2 m)*	**CABL-010**	**1 oder 2**
Kabel mit Schnelltrennung (5 m)*	**CABL-013**	**1 oder 2**
PNEUMATIK-ZUBEHÖR		
Dichtungssatz, Standard	**SLKT-319**	**1**
Dichtungssatz, Viton®	**SLKT-319V**	**1**

*Sensor und Kabel bitte separat bestellen

DIRECTCONNECT™

PRÄZISIONS-PARALLELGREIFER DGC-45 MIT 2 GREIFERBACKEN UND FEDERUNTERSTÜTZUNG

Technische Daten	DGC-45	
Nom. Greifkraft F bei 100 psi, 7 bar*	108 lbs.	481 N
Hub	1.181 in	30 mm
Gewicht	1.32 lbs.	0.60 kg
Betriebsdruck min./max.	45-100 psi	3-7 bar
Zylinderdurchmesser	1.46 in.	37 mm
Luftverbrauch/Zyklus	1.77 in³	29 cm³
Betriebstemperatur min./max.		
Standarddichtungen	-30°~180° F	-35°~80° C
Viton®-Dichtungen	-20°~300° F	-30°~150° C
Schließ-/Öffnungszeit†	0.25 sec.	0.25 sec.
Absolute Genauigkeit	±0.0009 in.	±0.02 mm
Wiederholgenauigkeit	±0.0004 in.	±0.01 mm.
Betätigungsventil (einzeln wirkend)	3/2-Wege	
Betätigungsventil (doppelt wirkend)	4/2-Wege	

* mit Federn

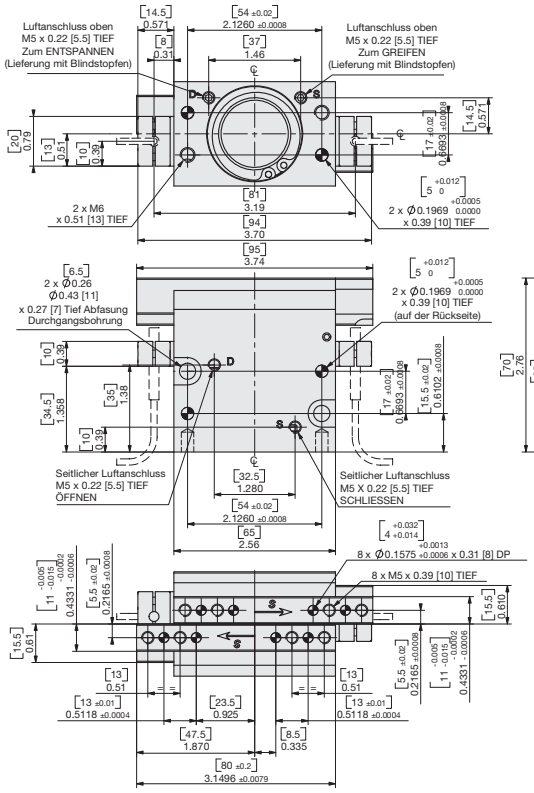

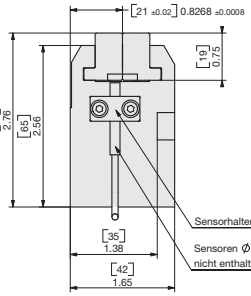

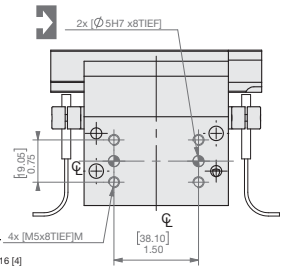

Unsere Greifer werden serienmäßig mit geöffneten Versorgungsanschlüssen an der Seite und geschlossenen Versorgungsanschlüssen auf der Oberseite geliefert. Stellen Sie beim Betreiben der Versorgungsanschlüsse auf der Oberseite die Abdichtung des Verteiler-Luftanschlusses wie dargestellt her.

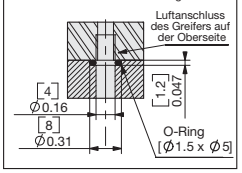

Hinweis:
Um die Leistungsfähigkeit der Sicherheitsfedern beim Öffnen oder Schließen zu nutzen, muss der Greifer stets mit **„S“** für GREIFEN und **„D“** für ENTSPANNEN betrieben werden.

In der nachfolgenden Zeichnung ist der Greifer beim Greifen am Ende des Hubes dargestellt (Lufteintritt durch **„S“**).

WENN NICHT ANDERS ANGEGEBEN, GELTEN DIE UNTEN AUFGEFÜHRTEN TOLERANZEN

Abmessungen symmetrisch zur Mittellinie

ISO-Methode

Alle Passbohrungen Slip Fit Lagetoleranz ±.0005" oder [±.013mm]

Gewindesteigung metrische Gewinde

USA [Inch]	Metrisch [mm]
0.00 = ±.01	[0.] = [±.25]
0.000 = ±.005	[0.0] = [±.13]
0.0000 = ±.0005	[0.00] = [±.013]

Belastungsdaten

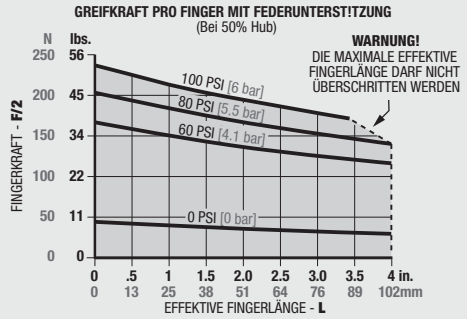

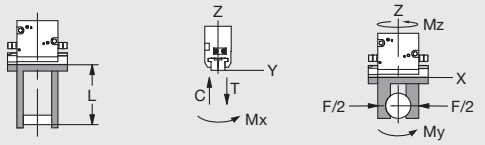

Maximalbelastung†	Statisch USA	Statisch Metrisch	Dynamisch USA	Dynamisch Metrisch
Max. Zugbelastung **T**	46 lbs.	205 N	9 lbs.	41 N
Max. Druckbelastung **C**	51 lbs.	225 N	10 lbs.	45 N
Max. Moment M_x	27 in.-lbs.	3 Nm	7 in.-lbs.	0.75 Nm
Max. Moment M_y	53 in.-lbs.	6 Nm	13 in.-lbs.	1.5 Nm
Max. Moment M_z	80 in.-lbs.	9 Nm	20 in.-lbs.	2.25 Nm

†Belastungen beziehen sich auf ein Fingerset und sind nicht gleichzeitig anwendbar.

Bestellbeispiel: (Zubehör bitte separat bestellen)

GRUNDMODELL

DGC - 45 - V

GRÖSSE — VITON® -DICHTUNGEN

SENSOREN	BESTELLNR.	ANZ./EINHEIT
Induktiver Sensor (PNP), 4 mm, mit Schnelltrennung*	**OISP-014**	**1 oder 2**
Induktiver Sensor (NPN), 4 mm, mit Schnelltrennung*	**OISN-014**	**1 oder 2**
Kabel mit Schnelltrennung (2 m)*	**CABL-010**	**1 oder 2**
Kabel mit Schnelltrennung (5 m)*	**CABL-013**	**1 oder 2**
PNEUMATIK-ZUBEHÖR		
Dichtungssatz, Standard	**SLKT-321**	**1**
Dichtungssatz, Viton®	**SLKT-322**	**1**

*Sensor und Kabel bitte separat bestellen

DIRECTCONNECT™

PRÄZISIONS-PARALLELGREIFER DGC-65 MIT 2 GREIFERBACKEN UND FEDERUNTERSTÜTZUNG

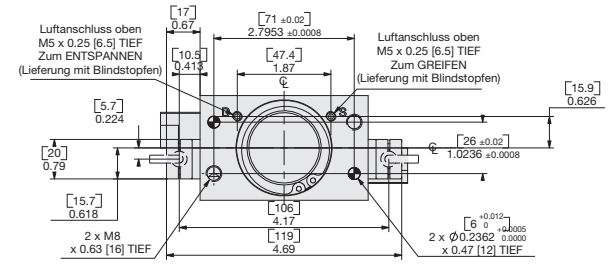

Technische Daten	DGC-65	
Nom. Greifkraft F bei 100 psi, 7 bar*	179 lbs.	796 N
Hub	1.575 in	40 mm
Gewicht	2.87 lbs.	1.30 kg
Betriebsdruck min./max.	45-100 psi	3-7 bar
Zylinderdurchmesser	1.85 in.	47 mm
Luftverbrauch/Zyklus	3.78 in³	62 cm³
Betriebstemperatur min./max.		
Standarddichtungen	-30°~180° F	-35°~80° C
Viton®-Dichtungen	-20°~300° F	-30°~150° C
Schließ-/Öffnungszeit†	0.35 sec.	0.35 sec.
Absolute Genauigkeit	±0.0009 in.	±0.02 mm
Wiederholgenauigkeit	±0.0004 in.	±0.01 mm.
Betätigungsventil (einzeln wirkend)	3/2-Wege	
Betätigungsventil (doppelt wirkend)	4/2-Wege	

* mit Federn

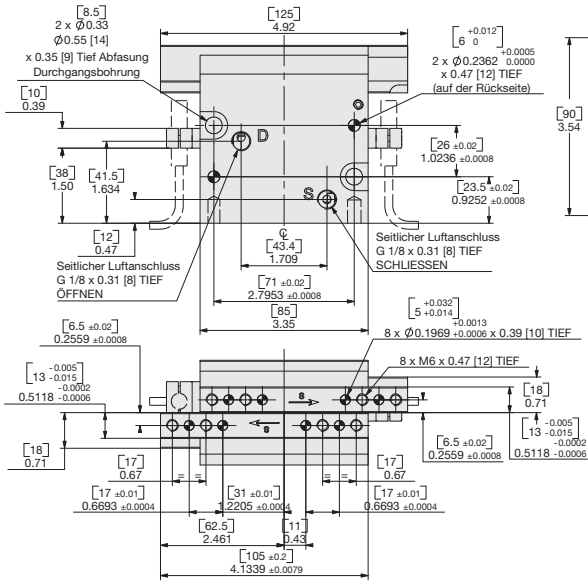

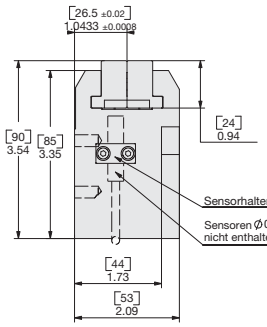

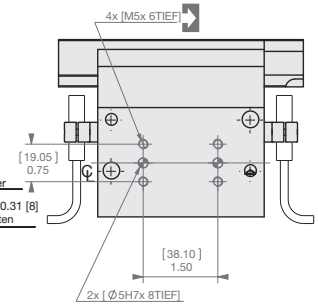

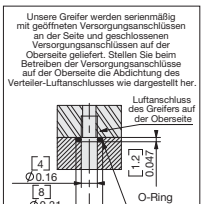

Hinweis:
Um die Leistungsfähigkeit der Sicherheitsfedern beim Öffnen oder Schließen zu nutzen, muss der Greifer stets mit **„S“** für GREIFEN und **„D“** für ENTSPANNEN betrieben werden.

In der nachfolgenden Zeichnung ist der Greifer beim Greifen am Ende des Hubes dargestellt (Lufteintritt durch **„S“**).

WENN NICHT ANDERS ANGEGEBEN, GELTEN DIE UNTEN AUFGEFÜHRTEN TOLERANZEN

Abmessungen symmetrisch zur Mittellinie

ISO-Methode

Alle Passbohrungen Slip Fit Lagetoleranz ±.0005" oder [±.013mm]

Gewindesteigung metrische Gewinde

USA [Inch]	Metrisch [mm]
0.00 = ±.01	[0.] = [±.25]
0.000 = ±.005	[0.0] = [±.13]
0.0000 = ±.0005	[0.00] = [±.013]

Belastungsdaten

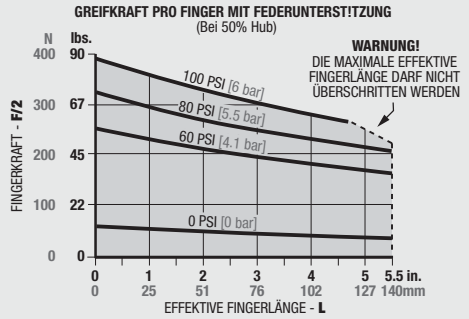

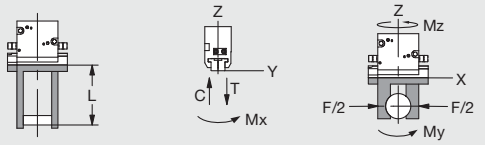

Maximalbelastung†	Statisch USA	Statisch Metrisch	Dynamisch USA	Dynamisch Metrisch
Max. Zugbelastung **T**	61 lbs.	270 N	12 lbs.	54 N
Max. Druckbelastung **C**	69 lbs.	305 N	14 lbs.	61 N
Max. Moment M_x	35 in.-lbs.	4 Nm	9 in.-lbs.	1 Nm
Max. Moment M_y	89 in.-lbs.	10 Nm	22 in.-lbs.	2.5 Nm
Max. Moment M_z	105 in.-lbs.	17 Nm	38 in.-lbs.	4.25 Nm

†Belastungen beziehen sich auf ein Fingerset und sind nicht gleichzeitig anwendbar.

Bestellbeispiel: (Zubehör bitte separat bestellen)

GRUNDMODELL

DGC - 65 - V

GRÖSSE — VITON® -DICHTUNGEN

SENSOREN	BESTELLNR.	ANZ./EINHEIT
Induktiver Sensor (PNP), 8 mm, mit Schnelltrennung*	**OISP-011**	**1 oder 2**
Induktiver Sensor (NPN), 8 mm, mit Schnelltrennung*	**OISN-011**	**1 oder 2**
Kabel mit Schnelltrennung (2 m)*	**CABL-010**	**1 oder 2**
Kabel mit Schnelltrennung (5 m)*	**CABL-013**	**1 oder 2**
PNEUMATIK-ZUBEHÖR		
Dichtungssatz, Standard	**SLKT-323**	**1**
Dichtungssatz, Viton®	**SLKT-324**	**1**

*Sensor und Kabel bitte separat bestellen

PRÄZISIONS-PARALLELGREIFER GC-85
MIT 2 GREIFERBACKEN UND FEDERUNTERSTÜTZUNG

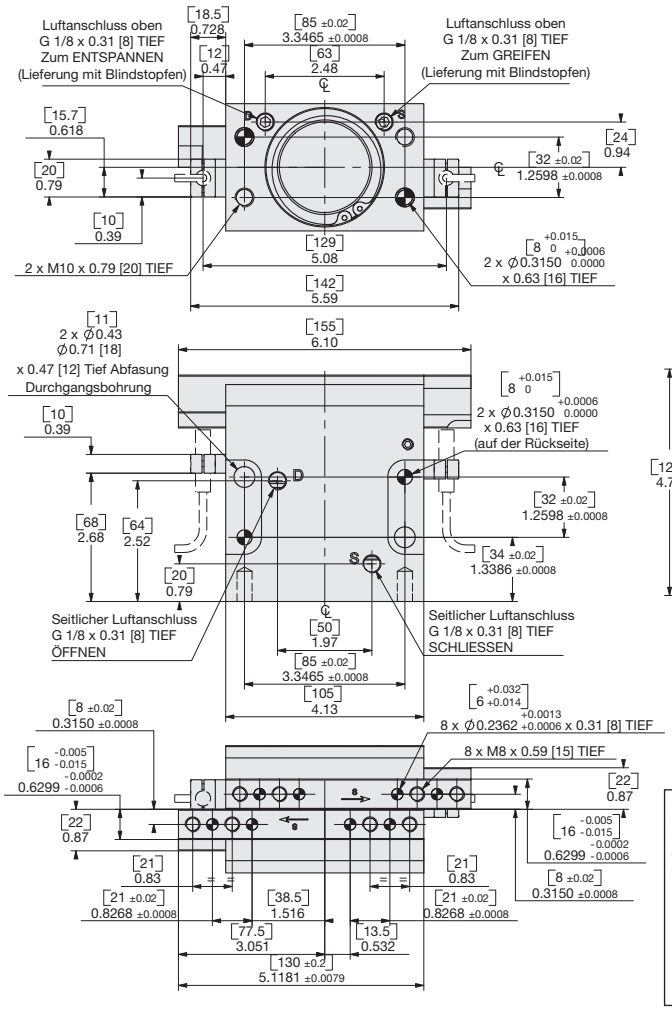

Technische Daten	GC-85	
Nom. Greifkraft F bei 100 psi, 7 bar*	333 lbs.	1480 N
Hub	1.968 in	50 mm
Gewicht	4.85 lbs.	2.20 kg
Betriebsdruck min./max.	45-100 psi	3-7 bar
Zylinderdurchmesser	2.36 in.	60 mm
Luftverbrauch/Zyklus	8.30 in³	136 cm³
Betriebstemperatur min./max.		
Standarddichtungen	-30°~180° F	-35°~80° C
Viton®-Dichtungen	-20°~300° F	-30°~150° C
Schließ-/Öffnungszeit†	0.5 sec.	0.5 sec.
Absolute Genauigkeit	±0.0009 in.	±0.02 mm
Wiederholgenauigkeit	±0.0004 in.	±0.01 mm.
Betätigungsventil (einzeln wirkend)	3/2-Wege	
Betätigungsventil (doppelt wirkend)	4/2-Wege	

* mit Federn

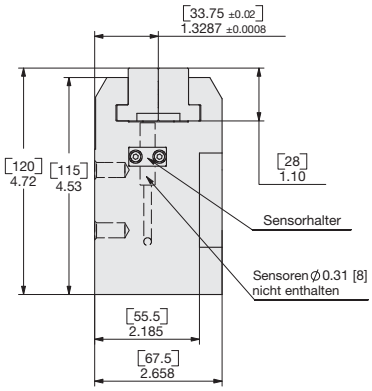

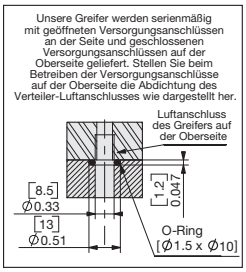

Hinweis:
Um die Leistungsfähigkeit der Sicherheitsfedern beim Öffnen oder Schließen zu nutzen, muss der Greifer stets mit **„D“** für GREIFEN und **„D“** für ENTSPANNEN betrieben werden.

In der nachfolgenden Zeichnung ist der Greifer beim Greifen am Ende des Hubes dargestellt (Lufteintritt durch **„S“**).

WENN NICHT ANDERS ANGEGEBEN, GELTEN DIE UNTEN AUFGEFÜHRTEN TOLERANZEN

Abmessungen symmetrisch zur Mittellinie

ISO-Methode

Alle Passbohrungen Slip Fit Lagetoleranz ±.0005" oder [±.013mm]

Gewindesteigung metrische Gewinde

USA [Inch]	Metrisch [mm]
0.00 = ±.01	[0.] = [±.25]
0.000 = ±.005	[0.0] = [±.13]
0.0000 = ±.0005	[0.00] = [±.013]

Belastungsdaten

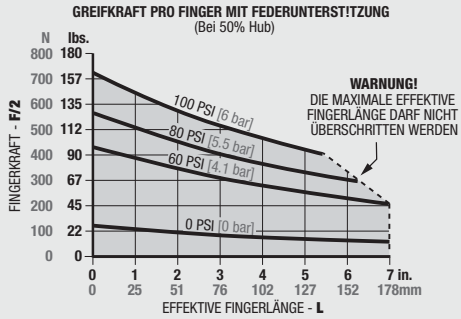

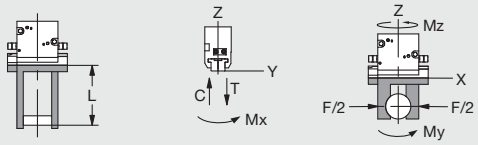

Maximalbelastung†	Statisch USA	Statisch Metrisch	Dynamisch USA	Dynamisch Metrisch
Max. Zugbelastung **T**	83 lbs.	370 N	17 lbs.	74 N
Max. Druckbelastung **C**	91 lbs.	405 N	18 lbs.	81 N
Max. Moment M_X	53 in.-lbs.	6 Nm	13 in.-lbs.	1.5 Nm
Max. Moment M_Y	133 in.-lbs.	15 Nm	33 in.-lbs.	3.75 Nm
Max. Moment M_Z	239 in.-lbs.	27 Nm	60 in.-lbs.	6.75 Nm

†Belastungen beziehen sich auf ein Fingerset und sind nicht gleichzeitig anwendbar.

Bestellbeispiel: (Zubehör bitte separat bestellen)

GRUNDMODELL

GC - 85 - V

GRÖSSE — VITON®-DICHTUNGEN

SENSOREN	BESTELLNR.	ANZ./EINHEIT
Induktiver Sensor (PNP), 8 mm, mit Schnelltrennung*	**OISP-011**	**1 oder 2**
Induktiver Sensor (NPN), 8 mm, mit Schnelltrennung*	**OISN-011**	**1 oder 2**
Kabel mit Schnelltrennung (2 m)*	**CABL-010**	**1 oder 2**
Kabel mit Schnelltrennung (5 m)*	**CABL-013**	**1 oder 2**
PNEUMATIK-ZUBEHÖR		
Dichtungssatz, Standard	**SLKT-325**	**1**
Dichtungssatz, Viton®	**SLKT-326**	**1**

*Sensor und Kabel bitte separat bestellen

DIRECTCONNECT™

PRÄZISIONS-PARALLELGREIFER GC-105 MIT 2 GREIFERBACKEN UND FEDERUNTERSTÜTZUNG

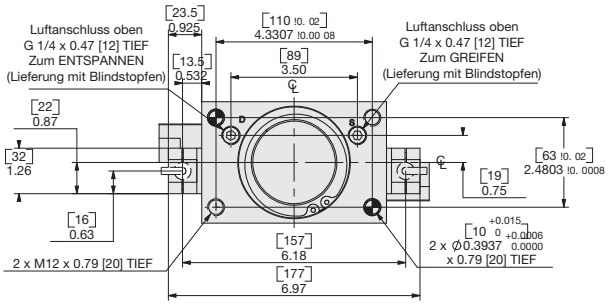

Technische Daten	GC-105	
Nom. Greifkraft F bei 100 psi, 7 bar*	521 lbs.	2318 N
Hub	2.362 in	60 mm
Gewicht	9.50 lbs.	4.31 kg
Betriebsdruck min./max.	45-100 psi	3-7 bar
Zylinderdurchmesser	2.99 in.	76 mm
Luftverbrauch/Zyklus	15.93 in³	261 cm³
Betriebstemperatur min./max.		
Standarddichtungen	-30°~180° F	-35°~80° C
Viton®-Dichtungen	-20°~300° F	-30°~150° C
Schließ-/Öffnungszeit†	0.7 sec.	0.7 sec.
Absolute Genauigkeit	±0.0009 in.	±0.02 mm
Wiederholgenauigkeit	±0.0004 in.	±0.01 mm.
Betätigungsventil (einzeln wirkend)	3/2-Wege	
Betätigungsventil (doppelt wirkend)	4/2-Wege	

* mit Federn

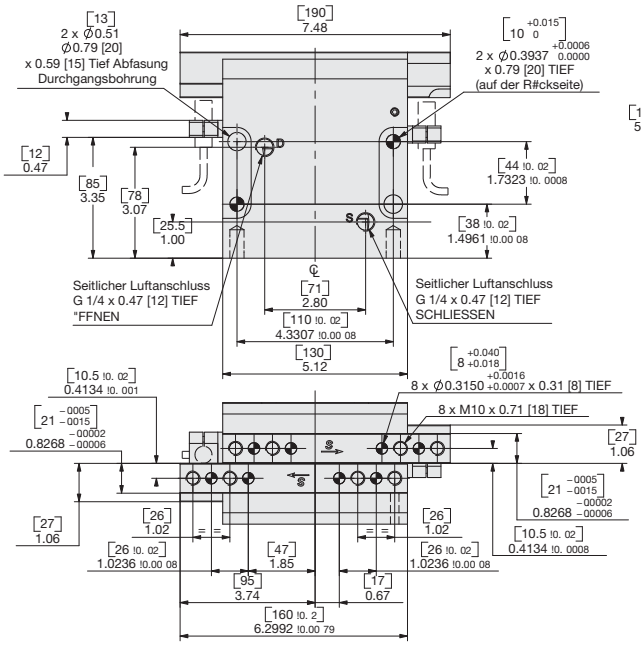

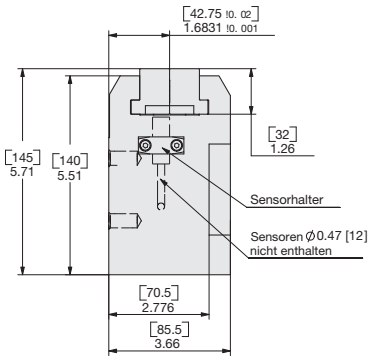

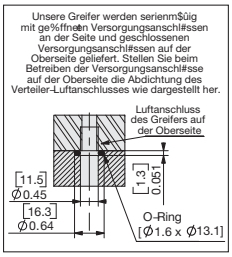

Hinweis:
Um die Leistungsfähigkeit der Sicherheitsfedern beim Öffnen oder Schließen zu nutzen, muss der Greifer stets mit **„S“** für GREIFEN und **„D“** für ENTSPANNEN betrieben werden.

In der nachfolgenden Zeichnung ist der Greifer beim Greifen am Ende des Hubes dargestellt (Lufteintritt durch **„S“**).

WENN NICHT ANDERS ANGEGEBEN, GELTEN DIE UNTEN AUFGEFÜHRTEN TOLERANZEN

Abmessungen symmetrisch zur Mittellinie

ISO-Methode

Alle Passbohrungen Slip Fit Lagetoleranz ±.0005" oder [±.013mm]

Gewindesteigung metrische Gewinde

USA [Inch]	Metrisch [mm]
0.00 = ±.01	[0.] = [±.25]
0.000 = ±.005	[0.0] = [±.13]
0.0000 = ±.0005	[0.00] = [±.013]

Belastungsdaten

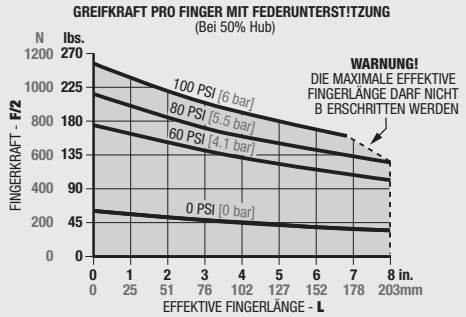

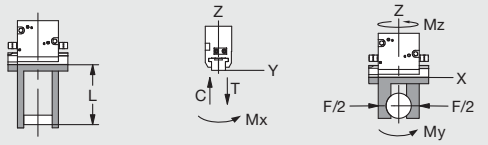

Maximalbelastung†	Statisch USA	Statisch Metrisch	Dynamisch USA	Dynamisch Metrisch
Max. Zugbelastung **T**	93 lbs.	415 N	19 lbs.	83 N
Max. Druckbelastung **C**	102 lbs.	455 N	20 lbs.	91 N
Max. Moment M_X	71 in.-lbs.	8 Nm	18 in.-lbs.	2 Nm
Max. Moment M_Y	168 in.-lbs.	19 Nm	42 in.-lbs.	4.75 Nm
Max. Moment M_Z	354 in.-lbs.	40 Nm	89 in.-lbs.	10 Nm

†Belastungen beziehen sich auf ein Fingerset und sind nicht gleichzeitig anwendbar.

Bestellbeispiel: (Zubehör bitte separat bestellen)

GRUNDMODELL

GC - 105 - V

GRÖSSE — VITON® -DICHTUNGEN

SENSOREN	BESTELLNR.	ANZ./EINHEIT
Induktiver Sensor (PNP), 12 mm, mit Schnelltrennung*	**OISP-017**	**1 oder 2**
Induktiver Sensor (NPN), 12 mm, mit Schnelltrennung*	**OISN-017**	**1 oder 2**
Kabel mit Schnelltrennung (2 m)*	**CABL-014**	**1 oder 2**
Kabel mit Schnelltrennung (5 m)*	**CABL-018**	**1 oder 2**
PNEUMATIK-ZUBEHÖR		
Dichtungssatz, Standard	**SLKT-327**	**1**
Dichtungssatz, Viton®	**SLKT-328**	**1**

*Sensor und Kabel bitte separat bestellen

DIRECTCONNECT™

EXPLOSIONSZEICHNUNG DGC-/GC-REIHE

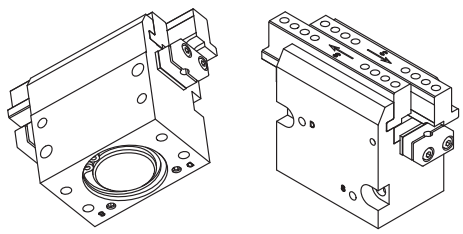

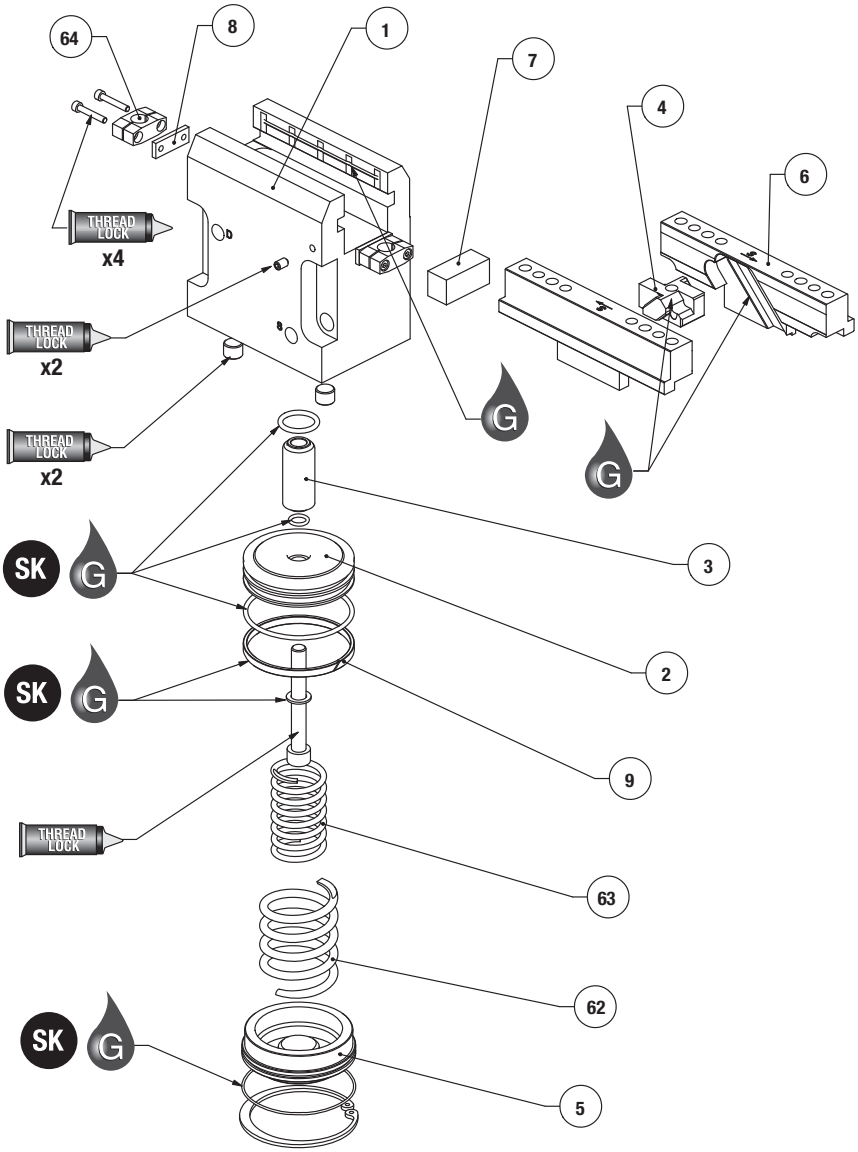

Pos.	Menge	Bezeichnung
01	1	Gehäuse
02	1	Kolben
03	1	Kolbenschaft
04	1	Doppelkeil
05	1	Kappe
06	2	Backenhalter
07	1	Abdeckung
08	2	Abstandhalter
09	1	Führungsring, Kolben
62	1	Äußere Feder
63	1	Innere Feder

ANM.: Eine komplette Liste der Ersatzteile mit Bestellnummern und Preisen erhalten Sie auf Anfrage.

Zusammenbau:

1) Schmieren und installieren Sie die Dichtungen für Kappe (1x) und Gehäuse (1x).

2) Wenn die hinteren Eingänge verwendet werden, entfernen Sie die Blindstopfen und verschließen Sie die seitlichen Luftanschlüsse im Gehäuse (#1).

3) Schmieren Sie die Nut der Backen (#6), den Doppelkeil (#4) und die Führungsnut des Gehäuses (#1).

4) Platzieren Sie den Doppelkeil zwischen den beiden Backen und führen Sie die Backen dann in die Nuten des Gehäuses ein.

5) Zusammenbau des Kolbens:
DGC-25 & GC-65 (ohne Abbildung): Schmieren und installieren Sie die Dichtung auf den einteiligen Kolben (#3). Führen Sie den Kolben in das Gehäuse ein, positionieren Sie ihn auf dem Doppelkeil, platzieren Sie den Dichtungsring unter der Schraubkappe und schrauben Sie alle Teile zusammen.
GC-85 (ohne Abbildung): Führen Sie den Schaft (#3) in das Gehäuse und mittig in den Doppelkeil ein. Schmieren und installieren Sie die Dichtungen auf dem Kolben (#2). Führen Sie den Kolben in das Gehäuse ein, während Sie ihn auf dem Schaft zentrieren. Platzieren Sie den Dichtungsring unter der Schraubkappe und schrauben Sie alle Teile zusammen.
GC-105: Führen Sie den Schaft (#3) in das Gehäuse und mittig in den Doppelkeil ein. Schmieren und installieren Sie die Dichtungen und den Führungsring (#9) auf dem Kolben (#2). Führen Sie den Kolben in das Gehäuse ein, während Sie ihn auf dem Schaft zentrieren. Platzieren Sie den Dichtungsring unter der Schraubkappe und schrauben Sie alle Teile zusammen.

6) Bewegen Sie den Kolben per Hand in das Gehäuse.

7) Setzen Sie die zwei Federn (#62 & #63) in die Schulterbohrung des Kolbens ein.

8) Installieren Sie die Kappe (#5) und fixieren Sie sie mit dem Spreng ing.

9) Setzen Sie den Abstreifer (#7) in das Gehäuse ein und fixieren Sie ihn.

10) Befestigen Sie den Sensorhalter (#64) und den Abstandhalter (#8) an den Seiten des Gehäuses.

SK = Dichtungssatz-Bestellnummern siehe Produktdatenblätter

SK	THREAD LOCK	KRYTOX	O	G	GLUE	
Dichtungs-satz-Teile	Schrauben-sicherungspaste	Krytox™ Schmiermittel	Leichtes Maschinenöl	Fett auf Teflon® Basis	Super-kleber	Ansicht dritter Winkel

ZUSAMMENBAUZEICHNUNG DGC-/GC-REIHE

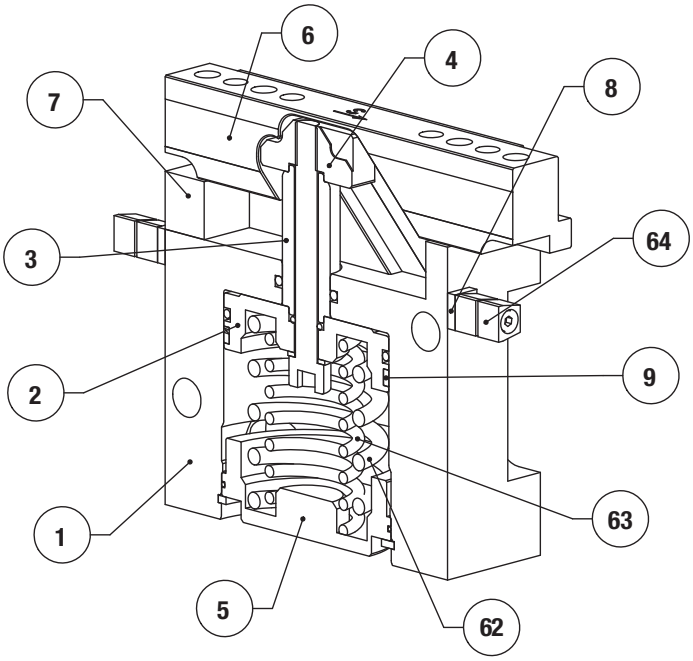

Pos.	Menge	Bezeichnung
01	1	Gehäuse
02	1	Kolben
03	1	Kolbenschaft
04	1	Doppelkeil
05	1	Kappe
06	2	Backenhalter
07	1	Abdeckung
08	2	Abstandhalter
09	1	Führungsring, Kolben
62	1	Äußere Feder
63	1	Innere Feder

ANM.: Eine komplette Liste der Ersatzteile mit Bestellnummern und Preisen erhalten Sie auf Anfrage.

FÜR IHRE NOTIZEN